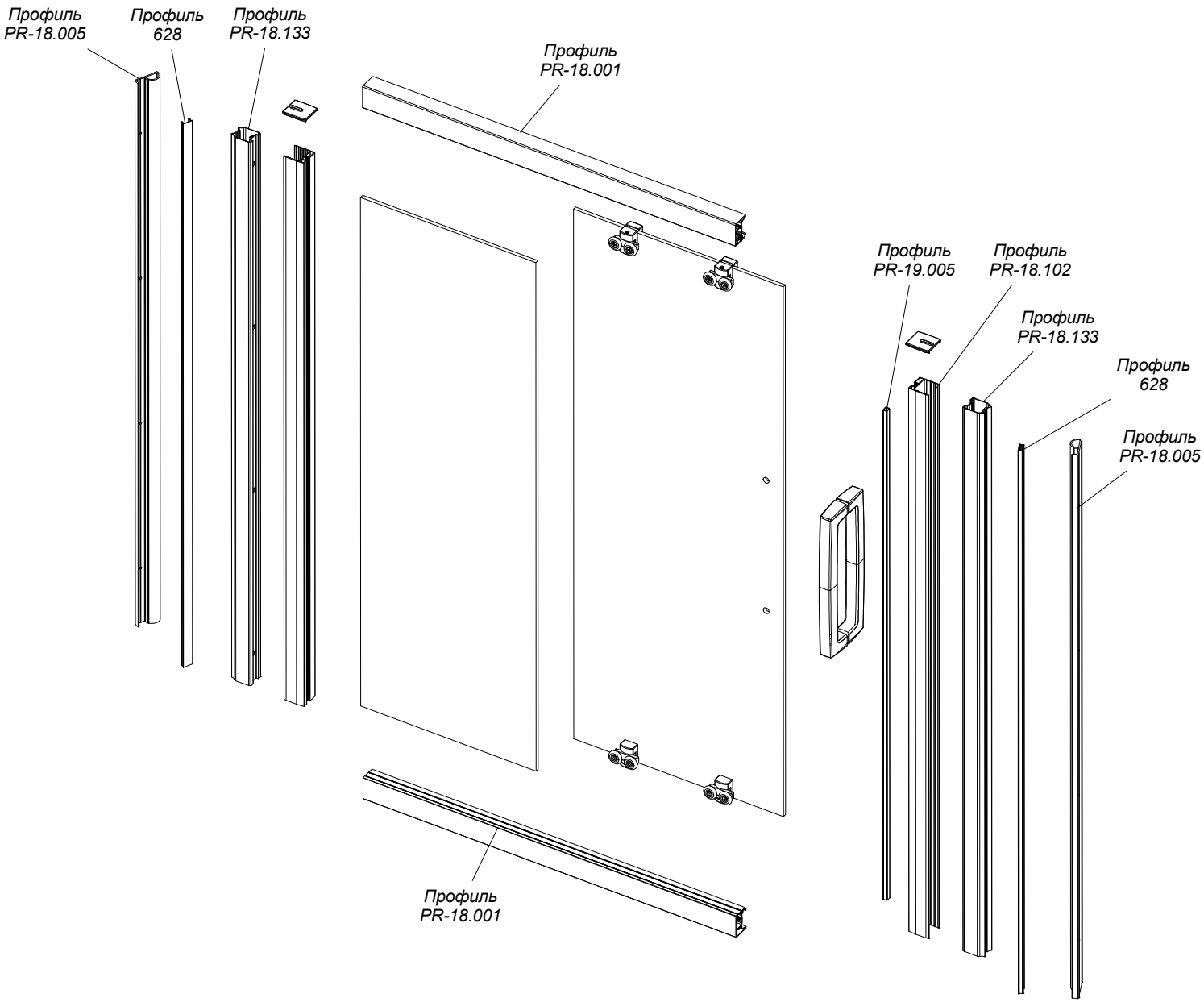KOLLE DOOR GK-662D-135