Душевое ограждение трехсегментное

монтажная инструкция и руководство по эксплуатации

Внимание! Данная модель универсальная, возможен монтаж левый и правый.
Внимание! Инструкция по монтажу предназначена для квалифицированных работников.
Внимание! Перед началом работ по установке изделия, необходимо осмотреть все детали на наличие повреждений, которые могут быть вызваны транспортировкой. После установки деталей претензии не принимаются.
Внимание! Вертикальные профили крепятся к стенам на специальный скотч и силикон в соответствии с инструкцией.

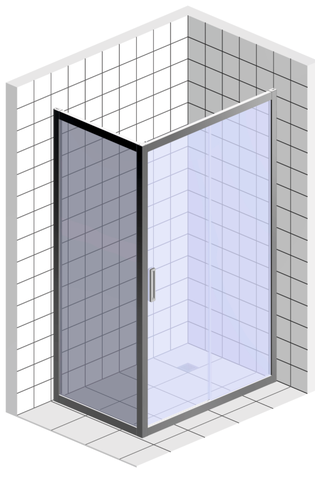

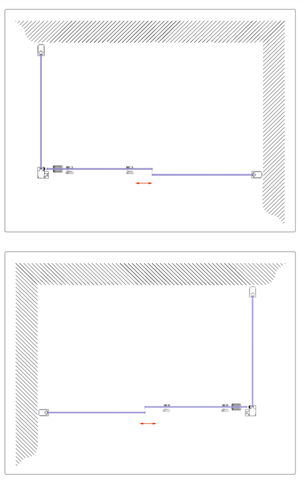

Инструкция по эксплуатации

Поздравляем вас с приобретением нашего фирменного продукта. Вы сделали хороший выбор: приобрели продукт из высококачественных, благородных и долговечных материалов.
Чтобы сохранить качество и красоту изделия, мы рекомендуем придерживаться данной инструкции.

Герметичность ограждения

Очень важно понимать, что ни одно душевое ограждение не обеспечивает 100-процентную герметичность (эффекта аквариума), оно выполняет функцию защиты от брызг. Однако количество воды, которое может попасть наружу, всегда минимально.
Причинами протечки воды могут быть некачественный монтаж или планировка коммуникаций.
Факторы, влияющие на снижение герметичности:
- несоблюдение инструкции по монтажу;
- неровности и уклон стен;
- установка компонентов изделия без использования уровня.

Уход за душевым ограждением

Регулярный уход за стеклянными элементами кабины позволит вам предотвратить образование известковых отложений, и стекло сохранит прозрачность и блеск. Используйте для ухода за стеклянными элементами специальные моющие средства, не имеющие в своем составе агрессивных компонентов, кислот и щелочей. При уходе за стеклами рекомендуется использовать только мягкое полотенце и салфетки из микро-фибры. Избегайте абразивных средств.

Расходные материалы

Несмотря на то, что в наших изделиях использованы только высококачественные материалы, некоторые детали, в частности, водоотводные уплотнители, двигающиеся элементы и т. п., подвержены процессам старения и со временем подлежат замене. Эти детали считаются расходными материалами. Их замена не входит в перечень работ по гарантийному обслуживанию, но их можно приобрести у производителя душевой кабины.

перечень комплектующих и инструментов

схема сборки

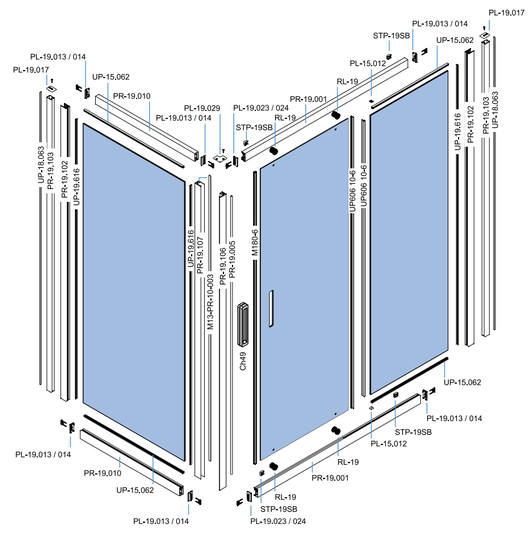

Шаг 1 — сборка каркаса

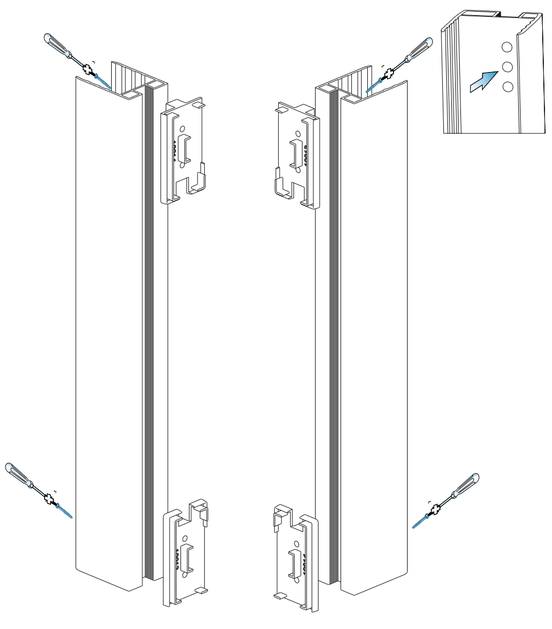

Описание действий
1) Вставьте пластиковые детали арт. 19.013 и арт. 19.014 в профиль согласно схеме.
2) Зафиксируйте пластиковые детали саморезами из комплекта 7504 3,9x16.

Шаг 2 — сборка бокового каркаса

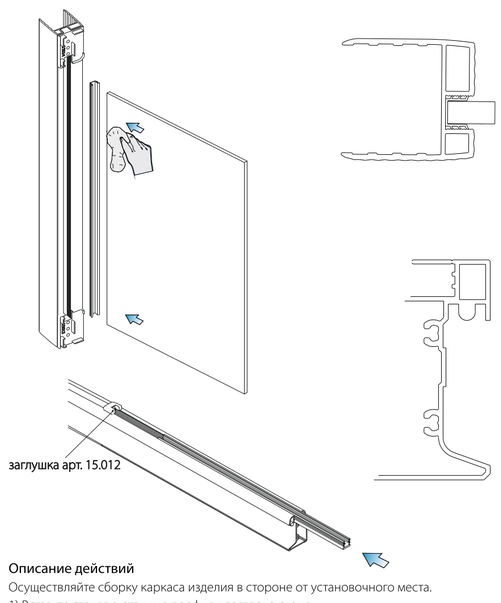

Описание действий
Осуществляйте сборку каркаса изделия в стороне от установочного места.
1) Вставьте стекла в стенные профили согласно схеме.
Предварительно нанесите силиконовую смазку или мыльный раствор на торец стекла для удобства монтажа.
2) Вставьте уплотнители в нижнюю и верхнюю направляющую до упора в пластиковый стопор арт. 15.012, согласно схеме.

Шаг 3 — сборка бокового каркаса

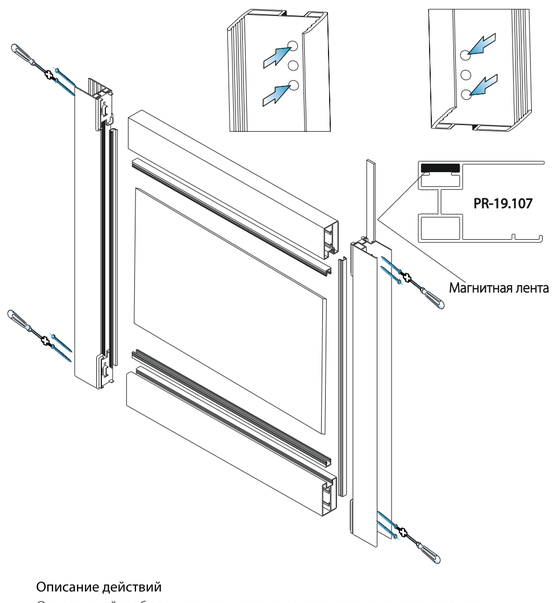

Описание действий
Осуществляйте сборку каркаса изделия в стороне от установочного места.
1. Вставьте стенный профиль в сборе со стеклом в нижний профиль.
Предварительно, для удобства установки, нанесите силиконовую смазку или мыльный раствор на нижний торец стекла.
2. Вставьте магнитную ленту в профиль PR-19.107
3. Закрепите каркас саморезами DIN7981 3.5x38 из комплекта.

Шаг 4 — сборка дверного каркаса

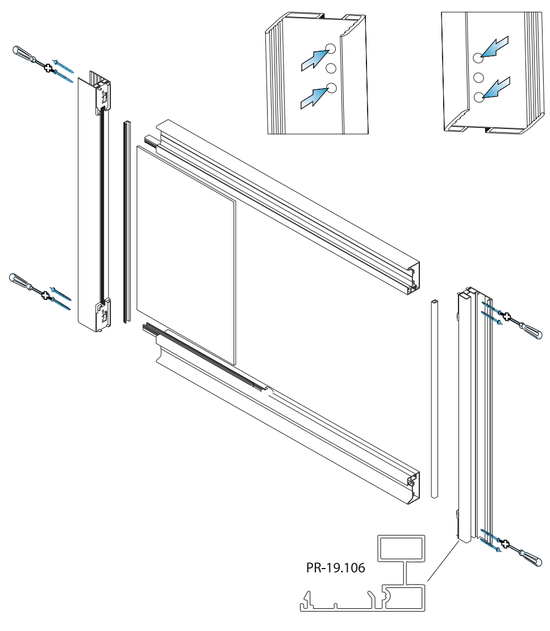

Описание действий
Осуществляйте сборку каркаса изделия в стороне от установочного места.
1. Соберите аналогично основной каркас, но с использованием профиля PR-19.106
2. Закрепите каркас саморезами DIN7981 3.5x38 из комплекта.

Шаг 5 — соединение дверного и бокового каркаса

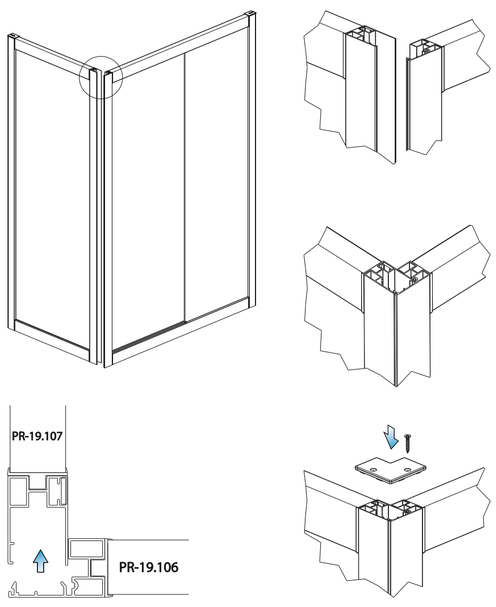

Описание действий
Осуществляйте сборку каркаса изделия в стороне от установочного места.
1. Вставьте профиль основного каркаса PR-19.106 в профиль вспомогательного PR-19.107
2. Закрепите каркасы крышкой PL-19.029 и саморезом DIN 7982 3.5x22

руководство по демонтажу узла

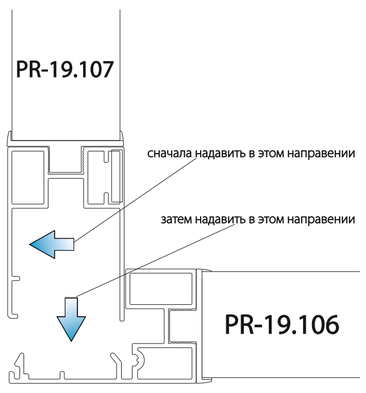

Внимание
Если потребуется вновь разъединить профили дверного и бокового каркаса, ни в коем случае не прикладывайте излишних усилий. Немного отожмите профиль PR-19.107 в сторону, как показано на рисунке, чтобы замочный крючок отошел в сторону на пару миллиметров. Не ослабляя нажатия, надавите на профиль PR-19.106. Детали разъединятся. Если у вас не получилось, смотрите видео на канале производителя в youtube.

Шаг 6 — разметка установочного места

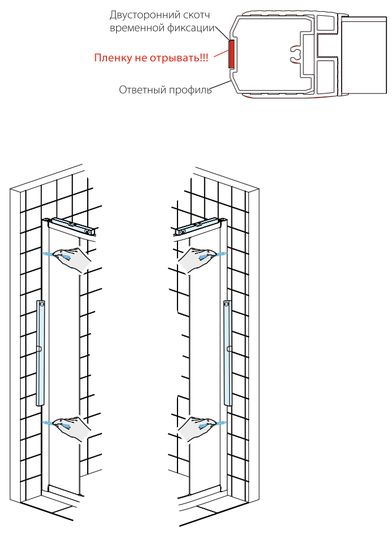

Описание действий
1. Выставьте каркас в сборе с ответными профилями в монтажное место для разметки.
2. Отметьте карандашом место монтажа.
3. Отставьте каркас в сторону для дальнейшего монтажа ответных профилей.

Шаг 7 — монтаж ответных профилей

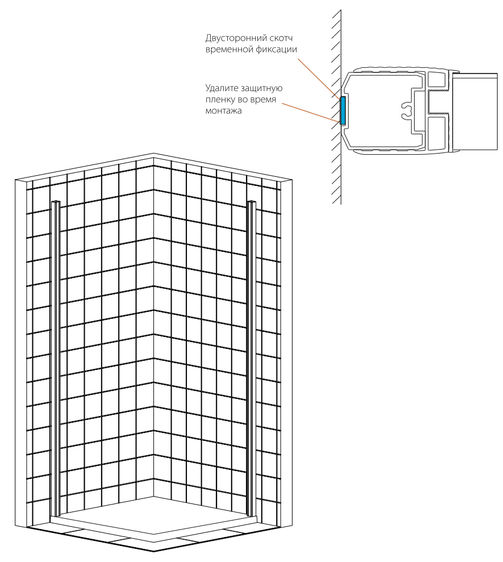

Описание действий
Произведите монтаж ответных профилей на ленту временной фиксации в отмеченные места.
Примечание:
Для удобства фиксации ответных профилей не отрывайте сразу целиком защитную пленку. Аккуратно оторвите пленку сверху и снизу по 20 см с каждой стороны и приклейте профиль согласно разметке. Только после этого оторвите оставшуюся защитную пленку и окончательно приклейте профиль.

Шаг 8 — монтаж каркаса

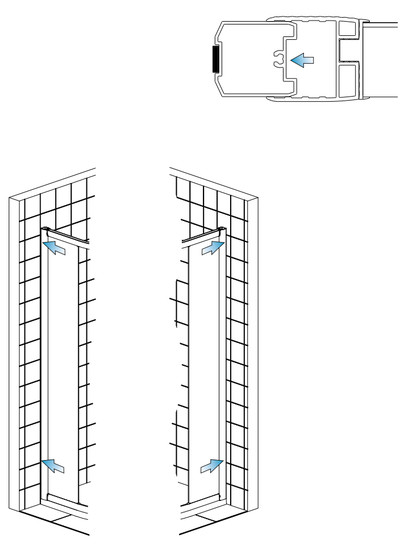

Описание действий
1. Смонтируйте собранный каркас в ответные профили и отрегулируйте по требуемому внешнему зазору.

Шаг 9 — сборка дверей

Внимание!!!
Перед монтажом двери необходимо установить ролики.

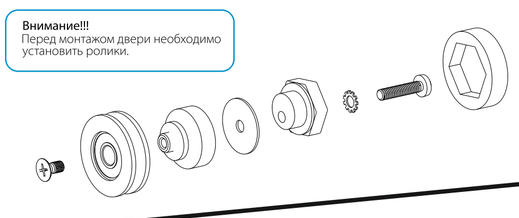

Внимание!!!
Перед сборкой двери необходимо установить ручку.

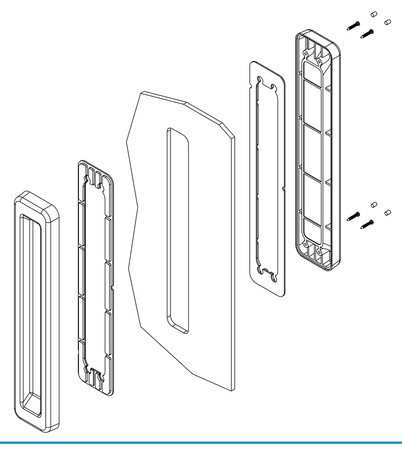

Шаг 10 — сборка ручки

Ручка CH49
(схема сборки)

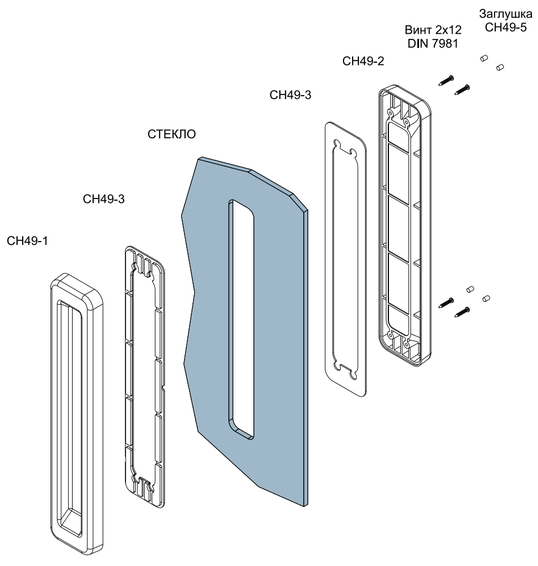

Шаг 11 — сборка дверей

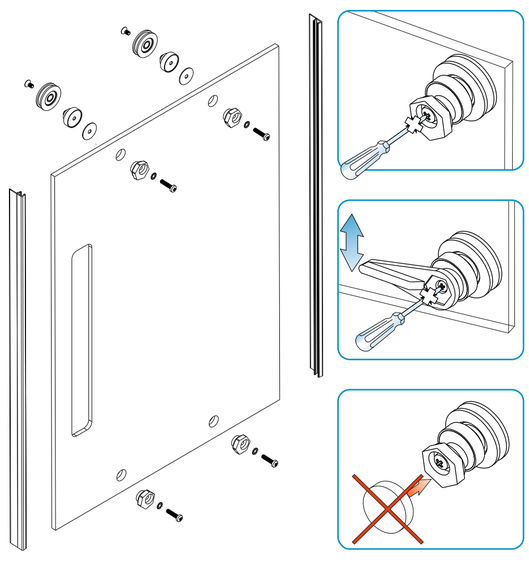

Описание действий
1. Перед монтажом двери требуется установить на дверь все уплотнители, ручку и ролики.
2. Смочите мыльной водой торцы стекла перед окончательной установкой уплотнителей на стекло.
3. Ни в коем случае не применяйте механические усилия, монтируйте уплотнители только руками.
4. Установите верхние ролики. Не затягивайте гайку до упора для последующей регулировки дверки.
5. Установите нижние ролики. Поверните эксцентрик в нижнее положение. Также не затягивайте гайку до упора для последующей регулировки дверки.
6. Не надевайте декоративные крышки до установки двери и окончательной регулировки роликов.

Шаг 12 — установка и регулировка дверей

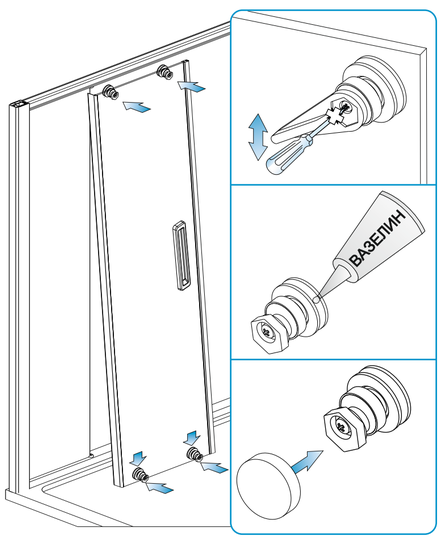

Описание действий
1. Смонтируйте дверь, начиная с подвешивания верхних роликов
2. Отрегулируйте высоту двери с помощью верхних роликов, после чего сильно зафиксируйте винты для предотвращения отклонения двери в процессе эксплуатации.
3. Ключом подтяните нижние ролики максимально вверх так, чтобы ролики хорошо ходили по рельсам, не заедали, и при этом не выходили из направляющих каналов. Затяните винты.
4. Для качественного скольжения смажьте ролики небольшим количеством вазелина.
5. Установите декоративные крышки на все ролики только после того, как все ролики были отрегулированы и зафиксированы.
6. При возникновении зазора между магнитами допускается их ручная подгонка.

Шаг 13 — установка стопоров

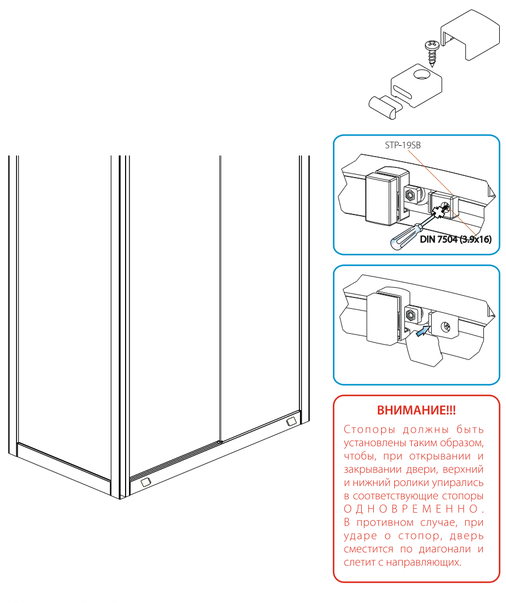

ВНИМАНИЕ!!!
Стопоры должны быть установлены таким образом, чтобы, при открывании и закрывании двери, верхний и нижний ролики упирались в соответствующие стопоры ОДНОВРЕМЕННО. В противном случае, при ударе о стопор, дверь сместится по диагонали и слетит с направляющих.

Описание действий
После установки и регулировки дверей необходимо установить стопоры.
1. Закройте и отцентрируйте двери.
2. Поочередно прикладывая стопоры арт. STP-19SB прикрутите их к профилю согласно схемы.
3. Установите декоративные крышки.
4. Повторите действия для дверей в открытом положении.

Шаг 14 — установка фиксирующей крышки

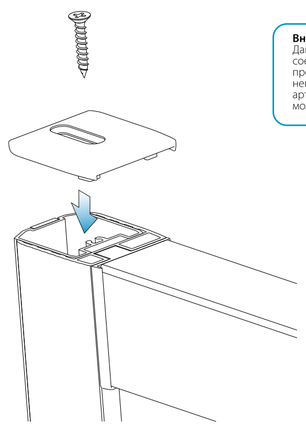

Внимание!!!
Данный элемент является соединителем двух стенных профилей. В случае неправильной фиксации детали арт. 19.017 душевое ограждение может упасть.

Описание действий
Деталь арт. PL-19.017 фиксирующая крышка.
Смонтируйте крышку на стенные профили с помощью саморезов DIN 7982 3.5x22 из комплекта.

Шаг 15

Душевое ограждение необходимо загерметизировать антибактериальным силиконом с внутренней и наружной стороны по всему периметру

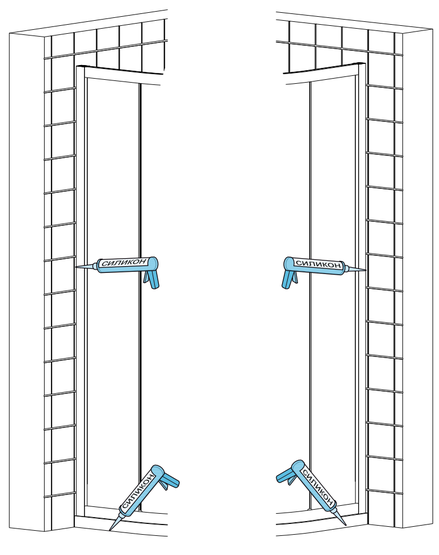
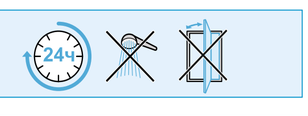
Внимание!
Силикон наносить на очищенную, обезжиренную и высушенную поверхность. Ширина шва должна быть вдвое больше его глубины. Затирку поверхности необходимо проводить до образования пленки. Дать высохнуть 24 часа.